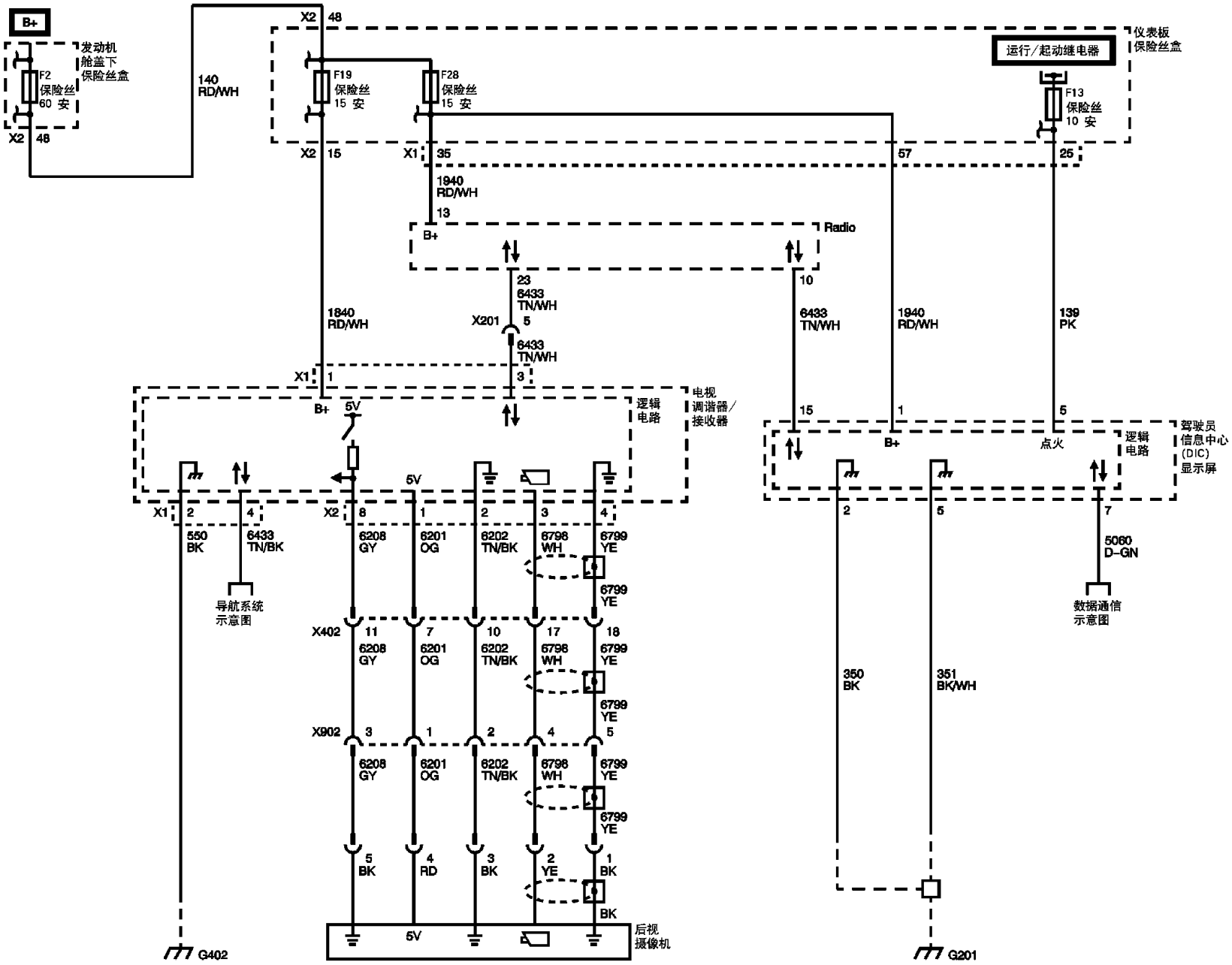
B+
发动机
舱盖下
保险丝盒
F2
保险丝
60 安
X2 48
140
RD/WH
X2 48
F19
保险丝
15 安
F28
保险丝
15 安
X2 15
X1 35
1940
RD/WH
13
B+
仪表板
保险丝盒
运行/起动继电器
F13
保险丝
10 安
57
25
Radio
23
6433
TN/WH
X201
5
6433
TN/WH
3
10
6433
TN/WH
1840
RD/WH
1940
RD/WH
139
PK
X1 1
B+
5V
逻辑
电路
电视
调谐器/
接收器
15
1
5
B+
点火
逻辑
电路
驾驶员
信息中心
(DIC)
显示屏
X1 2
4
550
BK
6433
TN/BK
导航系统
示意图
X2 8
6208
GY
1
6201
OG
2
6202
TN/BK
3
6796
WH
4
6799
YE
6799
YE
X402 11
6208
GY
7
6201
OG
10
6202
TN/BK
17
6796
WH
18
6799
YE
6799
YE
X902 3
6208
GY
1
6201
OG
2
6202
TN/BK
4
6796
WH
5
6799
YE
6799
YE
5
BK
4
RD
3
BK
2
YE
1
BK
BK
5V
后视
摄像机
G402
2
5
7
5060
D-GN
数据通信
示意图
350
BK
351
BK/WH
G201